DATABLAD

2836438 - T3AOE-4545D-34-8S

EL-tjeneste as
Norsk kvalitet og innovasjon

2836438 - Avsp.trav T3AOE-4545D-34-8S	
Mastetype	Trippel-mast
Masteavstand	4,5m
Faseavstand	4,5m
Stolpeinnfesting	340mm-dobbel masteklave

Traversprofil P8 (liggende)

Vekt: (kg/m)	16.982
Areal: (mm2)	6290
Materiale:	Aluminiumsprofil, bruneloksert
Legering:	AlMgSI 6082-T6
Motstandsmoment: (mm3)	Wx= 272 777 Wy= 265 967
Annet arealmoment: (mm4)	Ix = 22 101 736 Iy = 21 543 364
Senteravstand for Ix: (mm)	Cx = 81,03
Senteravstand for Iy: (mm)	Cy = 81,00
Minimum flytegrense 0,2: (N/mm2)	250
Minimum bruddgrense: (N/mm2)	290

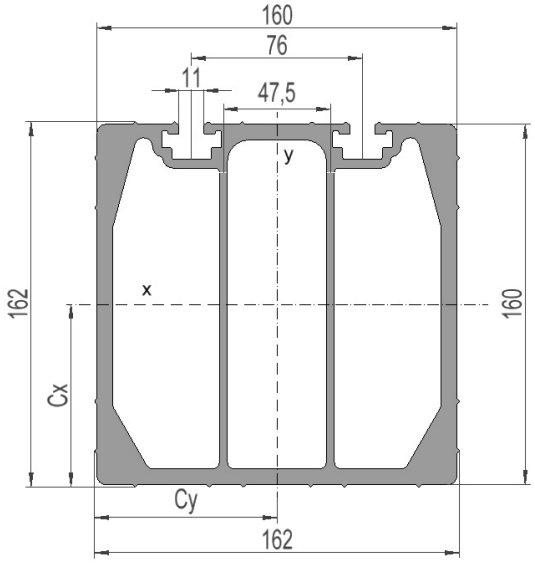

Salg og utvikling, Trondheim
Østre Rosten 84G
7075 Tiller
Telefon: 976 74 000
Mail: info@el-tjeneste.no

www.el-tjeneste.no

Fabrikk og lager, Steinkjer
Jæktsmedgata 4
7725 Steinkjer
Telefon: 976 74 000
Mail: info@el-tjeneste.no

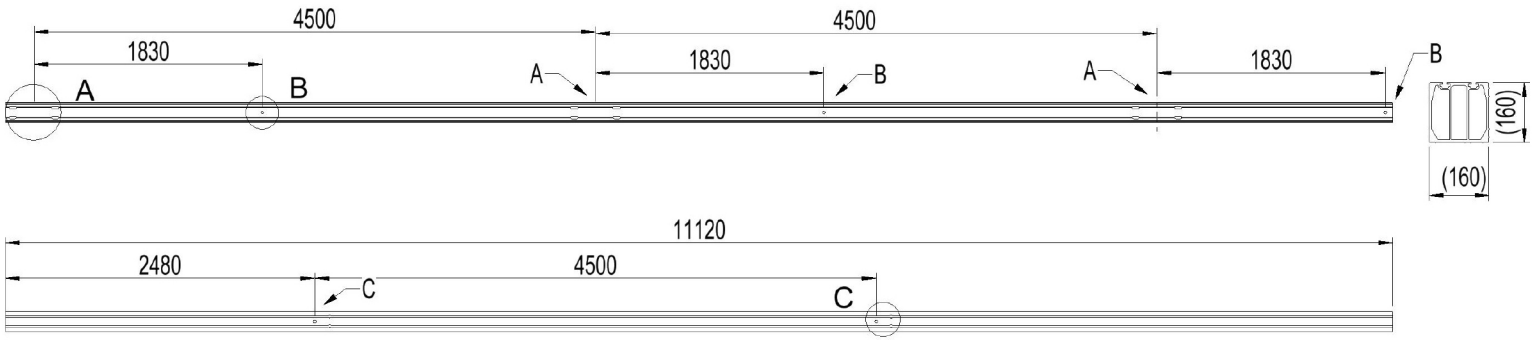

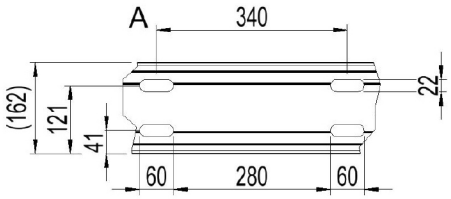

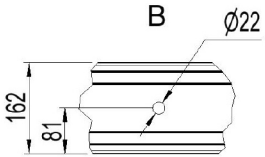

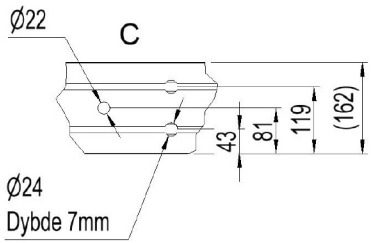

Salg og utvikling, Trondheim
Østre Rosten 84G
7075 Tiller
Telefon: 976 74 000
www.el-tjeneste.no
Mail: info@el-tjeneste.no

Fabrikk og lager, Steinkjer
Jæktsmedgata 4
7725 Steinkjer
Telefon: 976 74 000
Mail: info@el-tjeneste.no