DATABLAD

2836610 - T2006-2PF

EL-tjeneste as
Norsk kvalitet og innovasjon

2836610 - Bæretravers T2006-2PF	
Mastetype	H/A-mast
Masteavstand	2m
Faseavstand	0,6m
Stolpeinnfesting	Bolt, 280mm-enkel masteklave

Traversprofil P2 (stående)

Vekt: (kg/m)	6.707
Areal: (mm2)	2484
Materiale:	Aluminiumsprofil, bruneloksert
Legering:	AlMgSi 6082-T6
Motstandsmoment: (mm3)	Wx= 77 773 Wy= 46 031
Annet arealmoment: (mm4)	Ix= 4 744 150 Iy= 2 038 074
Senteravstand for Ix: (mm)	Cx= 61,00
Senteravstand for Iy: (mm)	Cy= 44,28
Minimum flytegrense 0,2: (N/mm2)	250
Minimum bruddgrense: (N/mm2)	290

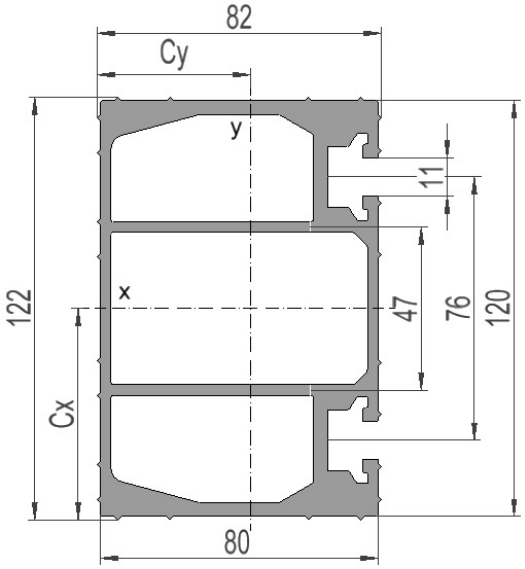

Salg og utvikling, Trondheim
Østre Rosten 84G
7075 Tiller
Telefon: 976 74 000
Mail: info@el-tjeneste.no

Fabrikk og lager, Steinkjer
Jæktsmedgata 4
7725 Steinkjer
Telefon: 976 74 000
Mail: info@el-tjeneste.no

www.el-tjeneste.no

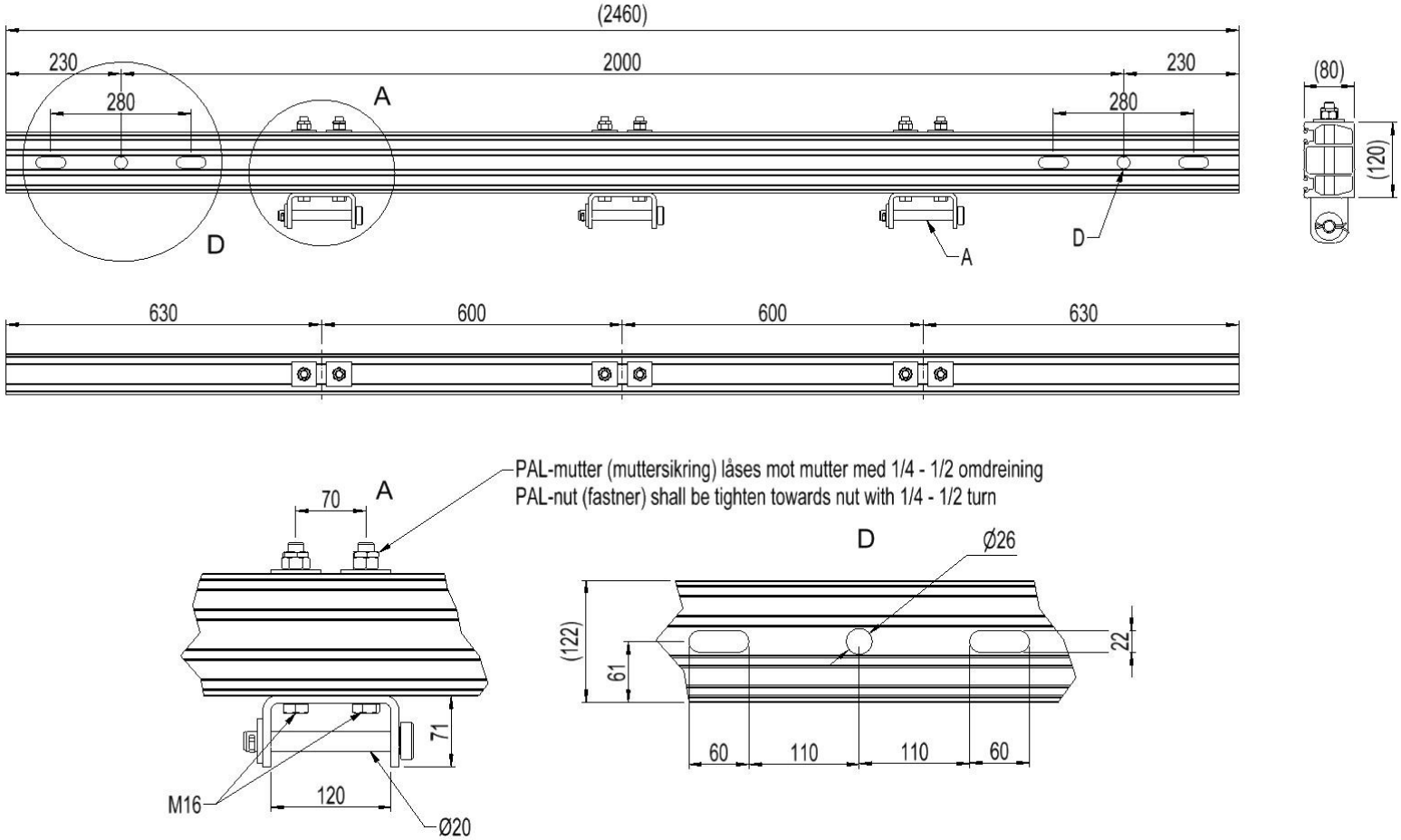

Salg og utvikling, Trondheim
Østre Rosten 84G
7075 Tiller
Telefon: 976 74 000
www.el-tjeneste.no
Mail: info@el-tjeneste.no

Fabrikk og lager, Steinkjer
Jæktsmedgata 4
7725 Steinkjer
Telefon: 976 74 000
Mail: info@el-tjeneste.no

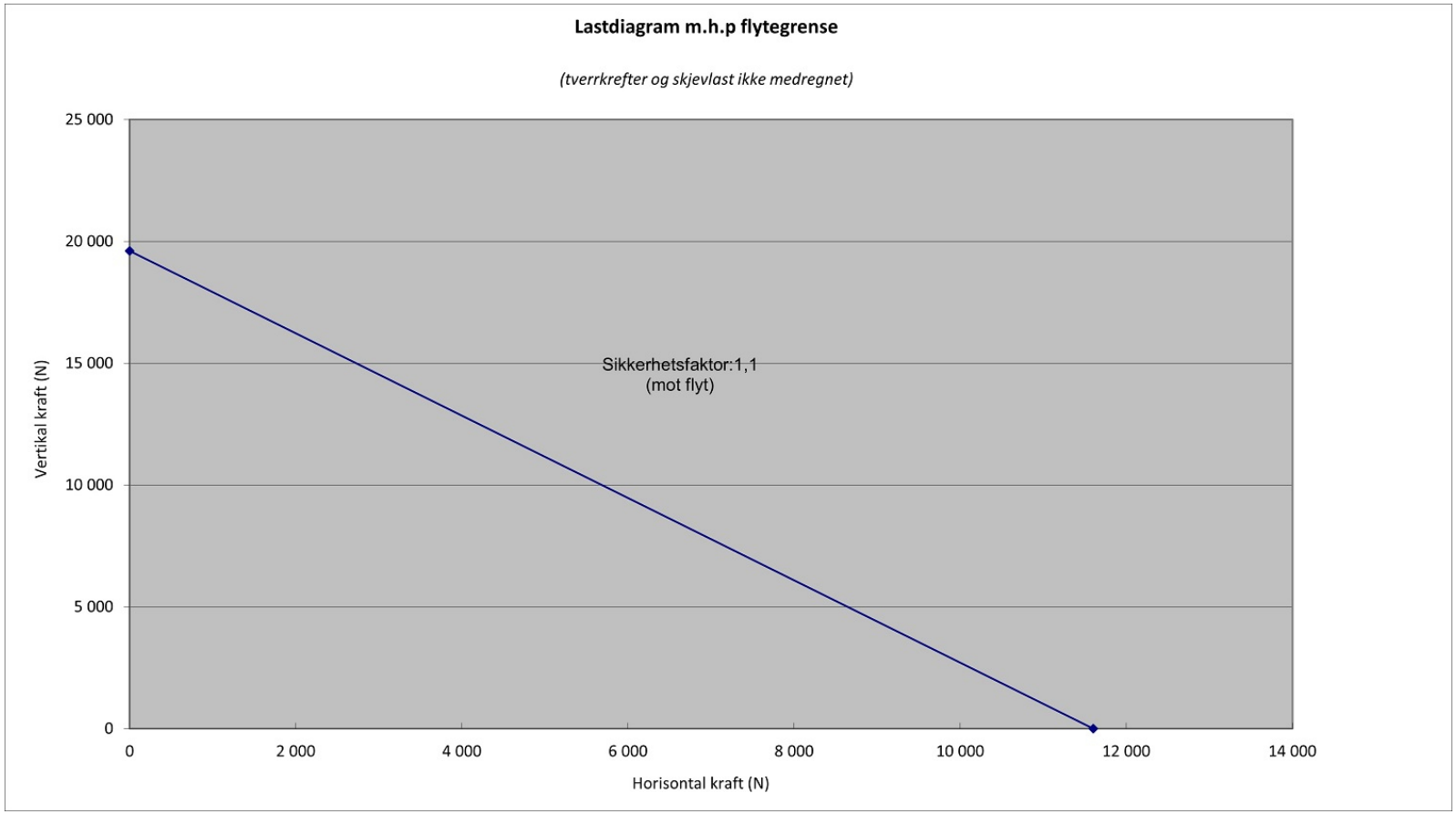

Salg og utvikling, Trondheim
Østre Rosten 84G
7075 Tiller
Telefon: 976 74 000
www.el-tjeneste.no
Mail: info@el-tjeneste.no

Fabrikk og lager, Steinkjer
Jæktsmedgata 4
7725 Steinkjer
Telefon: 976 74 000
Mail: info@el-tjeneste.no