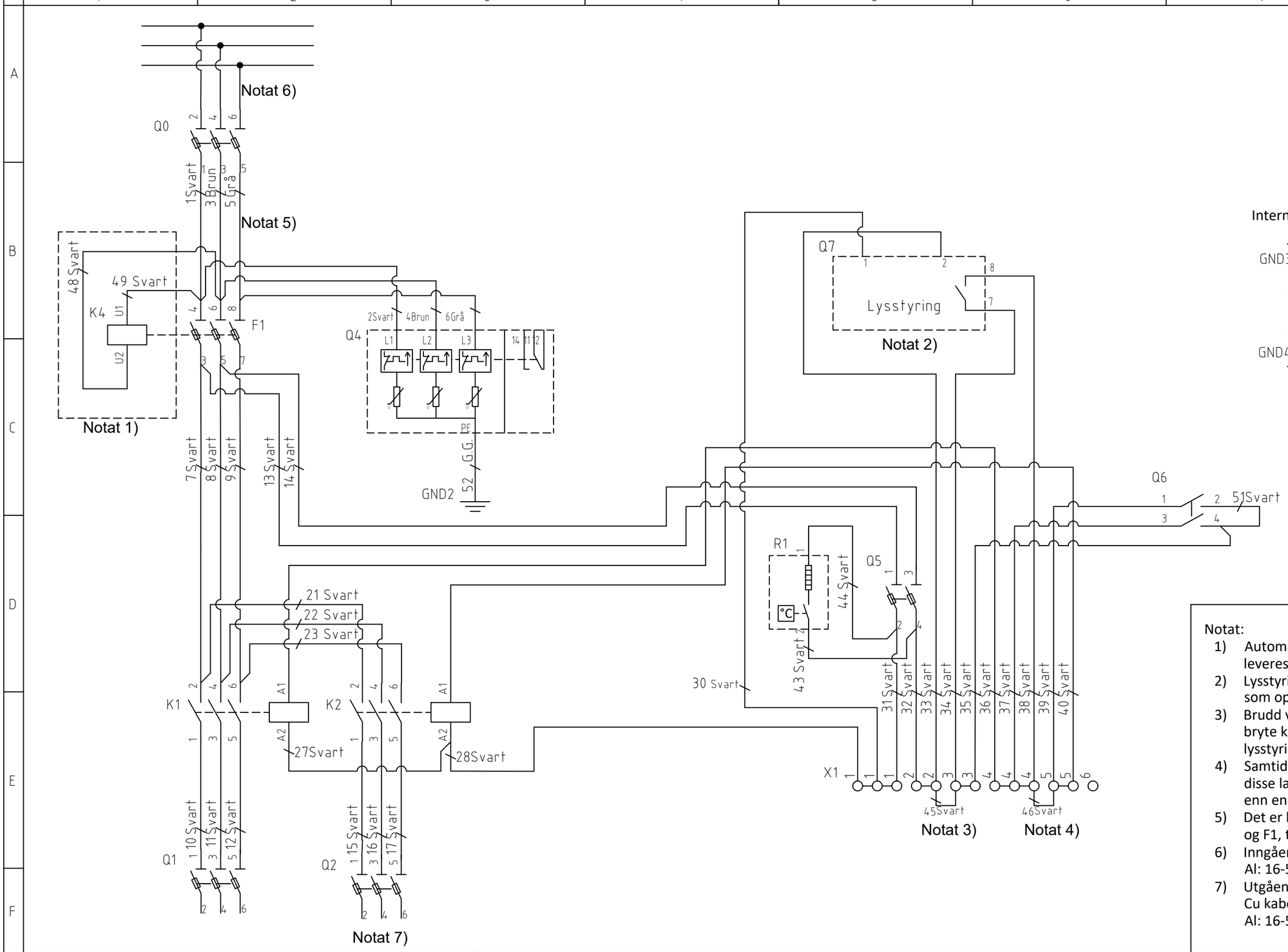

Notat:

1) Automatisk gjeninnkobler er ikke standard, kan leveres som opsjon.
2) Lysstyringsenhet er ikke standard, kan leveres som opsjon.
3) Brudd via måler. Ved å fjerne lasken kan måler bryte kretsen uavhengig av testbryter og lysstyring.
4) Samtidig styring av alle kurser. Ved å fjerne disse laskene kan lysstyringsenhet med mer enn en utgang benyttes .
5) Det er lagt ekstra lange ledninger mellom Q0 og F1, tiltenkt eventuel tilkobling av måler.
6) Inngående kabel kan ha tverrsnitt:
   Al: 16-50mm2 Cu: 2,5-50mm2
7) Utgående kabel kan ha tverrsnitt inntil 25mm2 Cu kabel, for større tverrsnitt kan overgang til Al: 16-50mm2 Cu: 2,5-50mm2 benyttes.

Rev.	Description	Rev. sign	Rev. date	Ownership and copyright:	
B	Farge ledning 1 til 6	SAa	03.07.2023	EL-tjeneste as	AL-SKAP UNI Gatelysskap 2 avganger 230V IT

Created by	Creation date	Approved by	Approved date		Rev.	Page
Steinar	12.11.2021	Andreas	30.01.2023	17-A4147	B	1/1