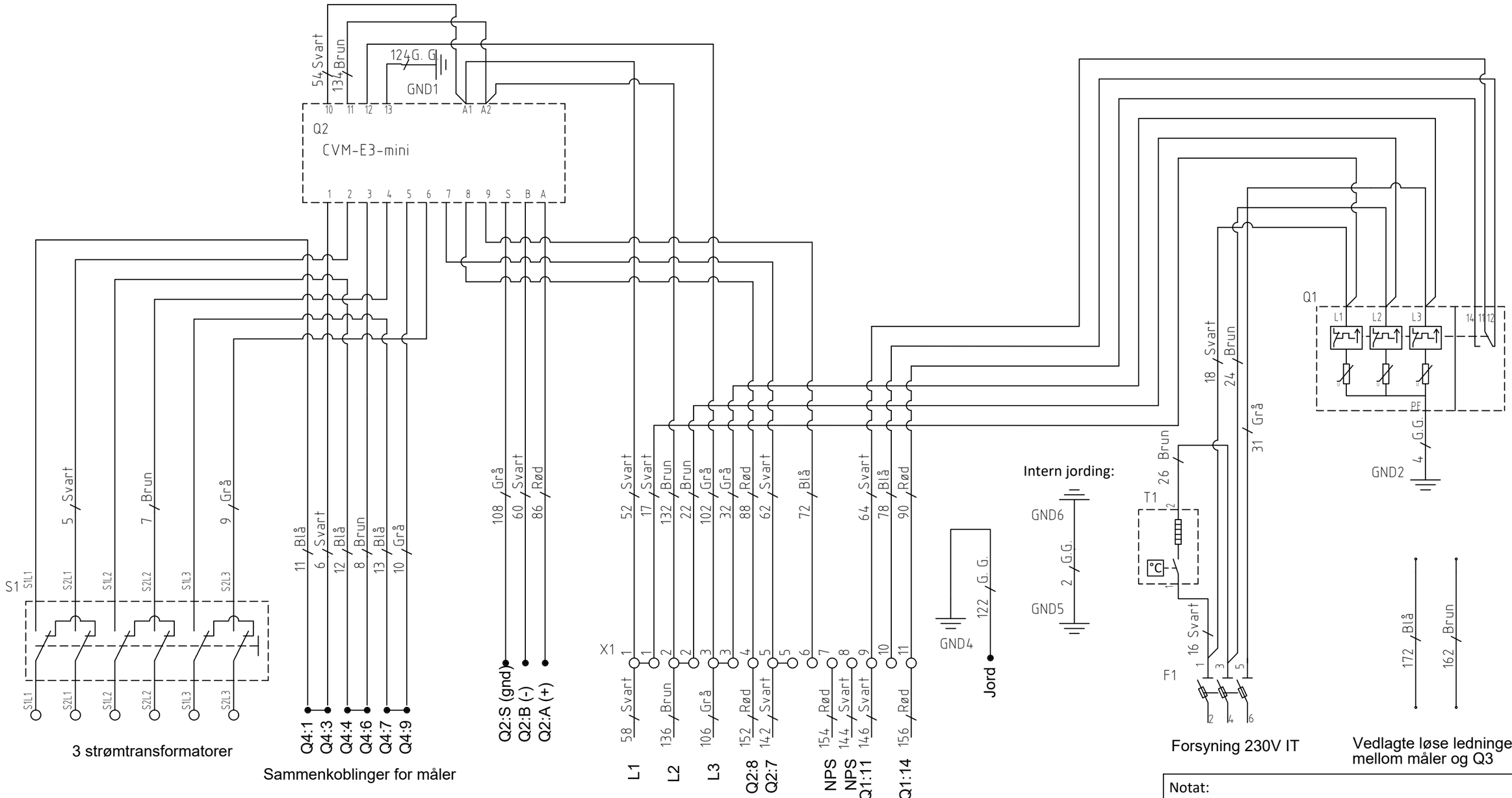

Notat:

1. Mateledninger bør være dobbelisolert og ha ett tverrsnitt på 2,5mm^2
2. Se hjemmeside for bruksanvisning med tilkoblingsinformasjon
3. WAGO klemmer merket Q4:1, Q4:3, Q4:7 og Q4:9 må ikke benyttes til direkte måler.

Rev.	Description	Rev. sign	Rev. date	Ownership and copyright:	
A	Endret ledningstag	SAa	28.03.2025	EL-tjeneste as	Signalskap. Skjema og tilkoblingsanvisning. 230V IT
Created by: Steinar	Creation date: 21.02.2022	Approved by: Andreas	Approved date: 28.03.2025		17-A4191 — Rev. A — Page 1/1