EL-tjeneste as
Norsk kvalitet og innovasjon

2837741 - Avledertravers TSHB16

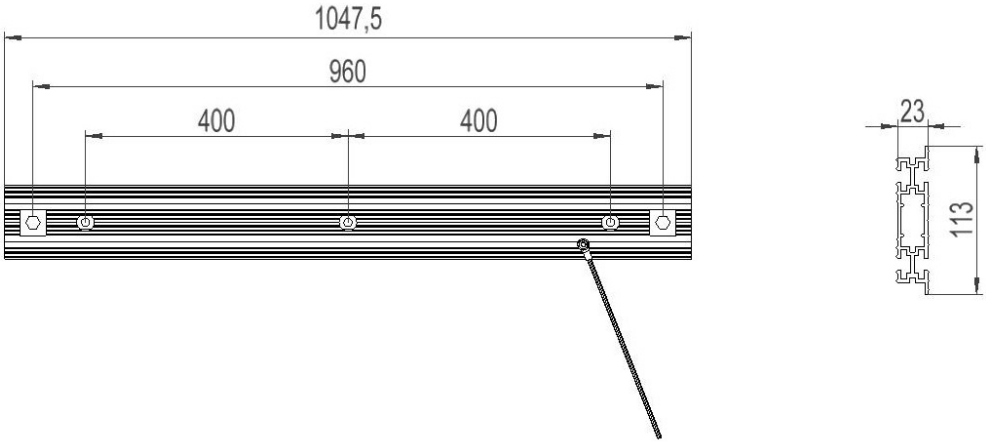

Beskrivelse	Avledertravers H-mast. Masteavstand 1m, Faseavstand 0,6m. Traversen er beregnet brukt med avledere med monteringsbolt M12, eller støtteisolator.
Enhet	STK
Vekt	3 kg
Materiale	Aluminium, bruneloksert
Mastetype	H/A-mast
Masteavstand	1m
Faseavstand	0,6m
Stolpeinnfesting	Bolt
Traversprofil	Kabel-avleder (23x95)

Salg og utvikling, Trondheim
Østre Rosten 84G
7075 Tiller
Telefon: 976 74 000
Mail: info@el-tjeneste.no

Fabrikk og lager, Steinkjer
Jæktsmedgata 4
7725 Steinkjer
Telefon: 976 74 000
Mail: info@el-tjeneste.no

www.el-tjeneste.no