2859398 - Bæretravers T1515-2S

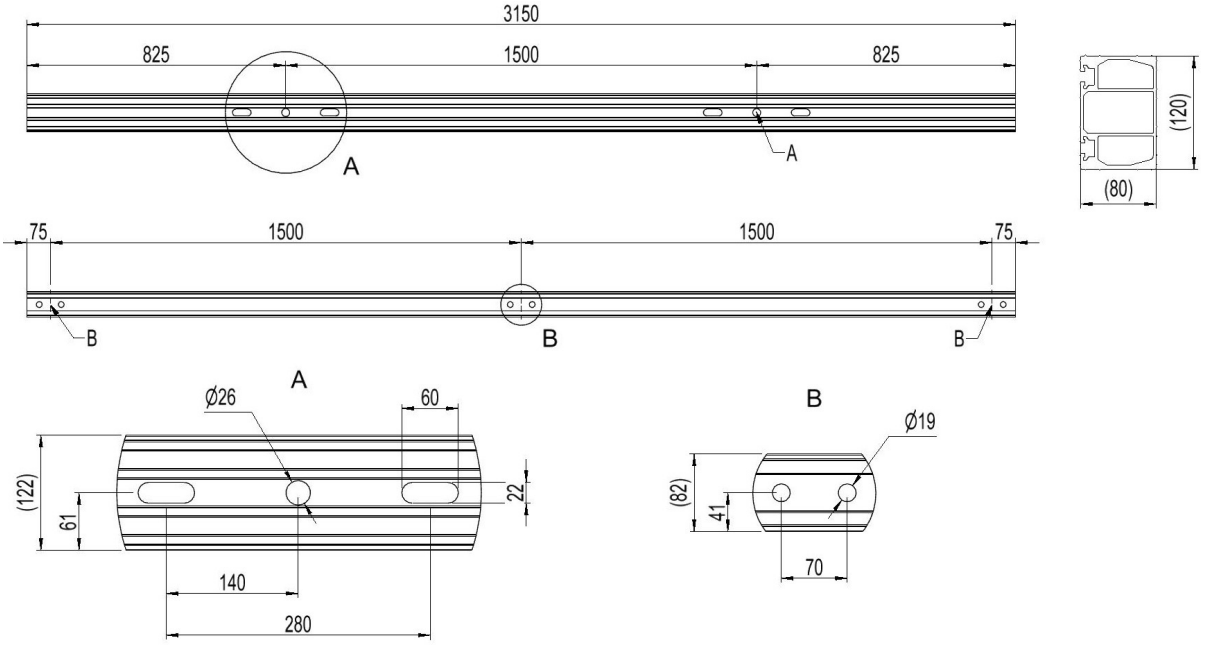

Beskrivelse	Bæretravers H-mast. Masteavstand 1,5m, faseavstand 1,5m. Slissavstand 280mm
Enhet	STK
Vekt	21 kg
Materiale	Aluminium, bruneloksert
Mastetype	H/A-mast
Masteavstand	1,5m
Faseavstand	1,5m
Stolpeinnfesting	Bolt, 280mm-enkel masteklave
Traversprofil	P2 (80x120)

Salg og utvikling, Trondheim
Østre Rosten 84G
7075 Tiller
Telefon: 976 74 000
Mail: info@el-tjeneste.no

Fabrikk og lager, Steinkjer
Jæktsmedgata 4
7725 Steinkjer
Telefon: 976 74 000
Mail: info@el-tjeneste.no

www.el-tjeneste.no