DATABLAD

2859412 - KAN62

EL-tjeneste as
Norsk kvalitet og innovasjon

2859412 - Kabelkanal KAN62

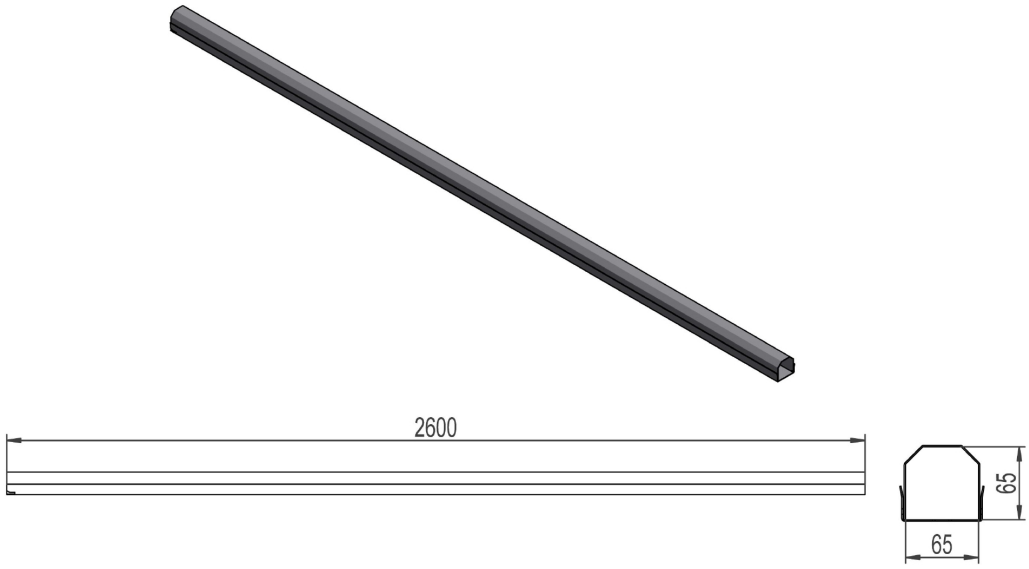

Beskrivelse	Kabelvern med bakdeksel. Plastbelagt stål, brun. Ø65mm, lengde 2,6m. Kan brukes både på vegg og med avstandsfester på stolpe.
Enhet	STK
Vekt	6,9 kg
Materiale	Stål, varmforsinket og plastbelagt brun
Antall kabler	1stk

Salg og utvikling, Trondheim
Østre Rosten 84G
7075 Tiller
Telefon: 976 74 000
Mail: info@el-tjeneste.no

Fabrikk og lager, Steinkjer
Jæktsmedgata 4
7725 Steinkjer
Telefon: 976 74 000
Mail: info@el-tjeneste.no

www.el-tjeneste.no